SWIFT

август 2026 г.

www.suzuki.bg

SUZUKI SWIFT

Ценова листа, оборудване
и технически данни

SUZUKI
By Your Side

АКЦЕНТИ

1 ГАРАНЦИЯ

7 ГАРАНЦИЯ ЗА ВСИЧКИ МОДЕЛИ
ГОДИНИ

ВСЕКИ НОВ АВТОМОБИЛ SUZUKI СЕ ПРЕДЛАГА СЪС 7 ГОДИНИ ГАРАНЦИЯ или 140 000 КМ* и 5 ГОДИНИ ГАРАНЦИЯ или 100 000 КМ* ЗА КОМПОНЕНТИТЕ НА ХИБРИДНАТА СИСТЕМА. (*което настъпи първо)

7 БЕЗПЛАТНА ПЪТНА ПОМОЩ
ГОДИНИ

ВСЕКИ НОВ АВТОМОБИЛ SUZUKI СЕ ПРЕДЛАГА СЪС 7 ГОДИНИ БЕЗПЛАТНА ПЪТНА ПОМОЩ ДО НАЙ-БЛИЗКИЯ ОТОРИЗИРАН СЕРВИЗ НА SUZUKI В СТРАНАТА.

2 СВЪРЗАНОСТ

SUZUKI connect

Надгради изживяването с твоя автомобил до ново ниво на удобство и сигурност със SUZUKI CONNECT. Чрез 7 удобни функции приложението за смартфон ще ти позволи да наблюдаваш дистанционно какво се случва с автомобила ти. Безплатно за първите 3 години.

Известия | Локация | История | Сигнализиране | Известия за сигурност | Известия за аварийни светлини | Поддръжка и сервизни акции

3 ALL GRIP – интелигентно 4x4

ALLGRIP AUTO

Системата автоматично контролира поведението на автомобила и при нужда насочва въртящия момент към задния мост, за да гарантира безопасно и безпроблемно преминаване през хлъзгави повърхности като локви, сняг, лед и кал.

SWIFT

SUZUKI By Your Side

ОБОРУДВАНЕ

GL СТАНДАРТНО ОБОРУДВАНЕ

Безопасност

- антиблокираща система на спирачките с електронен контрол на колелата и подпомагане при аварийно спиране, ел. стабилизираща програма (ABS-EBD-BAS-ESP)
- асистент за аварийно спиране Dual Sensor Brake Support II с разпознаване на пешеходци, велосипедисти и мотоциклетисти (DSBS)
- система за сигнализиране при криволичене (LKA)
- система за предотвратяване на напускане на лентата с активна намеса (LDP)
- система за придържане в средата на пътната лента (LTA)
- адаптивен круиз контрол (ACC) с интелигентна асистенция за контрол на скоростта спрямо пътните знаци (ISA)
- ограничител на скоростта
- разпознаване на пътни знаци (TSR)
- автоматично превключване на дългите светлини (AHB)
- асистент за потегляне по наклон (Hill Hold Assist)
- система за наблюдение на вниманието на водача (DMS)
- система за наблюдение на сляпата зона (BSM)
- система за наблюдение на напречния трафик отзад (RCTA)
- подготовка за устройство за блокиране на запалването при употреба на алкохол
- запис на данни за критични събития
- система за следене налягането в гумите (TPMS)
- камера за паркиране на заден ход
- сензори за паркиране отзад
- въздушни възглавници - предни, странични и тип "завеса"
- система за деактивиране на въздушната възглавница за пътника отпред
- автоматично пускане на аварийните светлини при внезапно спиране
- eCALL - система за автоматично обаждане на тел. 112 при нужда
- ISOFIX за фиксиране на детска седалка (2)
- сигнализация при незатворена врата, забравен ключ или непоставен колан
- блокиране на задните врати срещу отваряне от деца отвътре
- алармена система и имобилайзер
- ключалки със свободен ход

Екстериор и интериор

- 15" стоманени джанти с тасове, гуми - 175/65R15
- комплект за ремонт на гуми
- LED предни, задни и дневни светлини
- заден фар за мъгла
- предни стъкла с UV защита
- предна решетка с пиано лак ефект
- дръжки на вратите в цвета на купето
- брони в цвета на купето
- черна предна решетка с пиано лак ефект
- 4,2" цветен LCD дисплей в таблото с показване на час, температура, разход и др.
- спойлери на праговете и покрива
- дръжка за пасажера отпред
- осветление отпред с 3 позиции
- сенник с огледало за шофьора
- поставки за чаши – 2 отпред и 1 отзад
- джобове за бутилки във вратите - отпред и отзад
- шофьорската седалка с регулиране в дълбочина и по височина
- текстилна тапицерия на вратите
- хромирани дръжки на вратите
- USB и 12V извод
- бутон за отваряне на капачката на резервоара
- кора на багажника
- осветление в багажника

Комфорт, управление и комуникации

- хибридна система 12V
- Stop – Start система на двигателя
- безключов достъп и стартиране
- климатик с поленов филтър
- отопление на купето
- предни и задни електрически стъкла
- електрически външни огледала с нагревател в цвета на купето
- автоматични светлини
- настройване на фаровете по височина
- 9" сензорен дисплей с навигация и Bluetooth
- Android Auto и Apple CarPlay безжично свързване
- отопление на задното стъкло
- централно заключване на вратите
- регулируем в дълбочина и височина волан
- мултифункционален волан с управление на аудио, автопилот и др.
- сервоуправление на волана

SWIFT

SUZUKI By Your Side

ОБОРУДВАНЕ

GL+ В ДОПЪЛНЕНИЕ НА GL

Екстериор и интериор
- 16” алуминиеви джанти, гуми – 185/55R16
- затъмнени задни стъкла
- предни стъкла с IR защита
- кожен волан
- сенник на пасажера с огледало и държач за билетчета

Комфорт, управление и комуникации
- допълнителни USB изводи Type A и Type C
- подгрев на предните седалки
- регулиране по височина на седалката на шофьора
- предни високочестотни високоговорители
- задни високоговорители

GLX В ДОПЪЛНЕНИЕ НА GL+

Екстериор и интериор
- 16” двуцветни алуминиеви джанти, гуми – 185/55R16
- дръжки на пасажерите отзад
- алуминиеви акценти на вратите и таблото
- колани с регулиране по височина

Комфорт, управление и комуникации
- автоматичен климатик
- въздуховоди на парното отзад
- странични огледала с автоматично сгъване и вградени мигачи
- изведени на волана плаки за механична смяна на предавките (при автоматична скоростна кутия)

ЦЕНИ

HYBRID

Версия (задвижване - ниво на оборудване - двигател)			Цена в €
5-степенна механична скоростна кутия			
2WD	GL	1.2 БЕНЗИН + HYBRID 12V, 81 к.с.	18 990
2WD	GL+	1.2 БЕНЗИН + HYBRID 12V, 81 к.с.	20 490
2WD	GLX	1.2 БЕНЗИН + HYBRID 12V, 81 к.с.	21 990
4WD	GL	1.2 БЕНЗИН + HYBRID 12V, 81 к.с.	20 490
4WD	GL+	1.2 БЕНЗИН + HYBRID 12V, 81 к.с.	21 990
4WD	GLX	1.2 БЕНЗИН + HYBRID 12V, 81 к.с.	23 490
Автоматична скоростна кутия CVT			
2WD	GL+	1.2 БЕНЗИН + HYBRID 12V, 81 к.с.	21 990
2WD	GLX	1.2 БЕНЗИН + HYBRID 12V, 81 к.с.	23 490

Допълнително се заплаща еко такса в размер на 75 € с ДДС.

Всички препоръчителни цени в настоящия документ са посочени в евро с включен ДДС. Цените не включват регистрационни такси и други държавни данъци и/или такси. Информацията в настоящата ценова листа отговаря на информацията, известна към момента на издаването ѝ. Възможни са неточности и промени в цените, спецификациите и други параметри. Вносителят си запазва правото на промени без предварително известие. Преди сключване на договор, моля свържете се с дилър на SUZUKI, за да получите актуална информация и конкретна оферта. Настоящата ценова листа не представлява конкретна продуктова оферта за продажба на продукти и услуги на марката.

SWIFT

SUZUKI
By Your Side

ЦВЕТОВЕ

Безплатен цвят:
Flame Orange Pearl Metallic (ZWD)

ЕДНОЦВЕТЕН МЕТАЛИК — ЦЕНА: 405 € с ДДС

Frontier Blue Pearl Metallic
(WB1)

Burning Red Pearl Metallic
(ZWP)

Cool Yellow Metallic
(WB2)

Caravan Ivory Pearl Metallic
(ZYL)

Pure White Pearl Metallic
(ZVR)

Premium Silver Metallic
(ZNC)

Mineral Grey Metallic
(ZMW)

Super Black Pearl Metallic
(ZMV)

ДВУЦВЕТЕН МЕТАЛИК — ЦЕНА: 610 € с ДДС

Frontier Blue Pearl Metallic / Mineral Gray Metallic
(E6L)

Burning Red Pearl Metallic / Mineral Gray Metallic
(D7Z)

Cool Yellow Metallic / Mineral Gray Metallic
(E6P)

Pure White Pearl / Mineral Gray Metallic
(DYH)

SWIFT

SUZUKI
By Your Side

РАЗМЕРИ И БАГАЖНИК

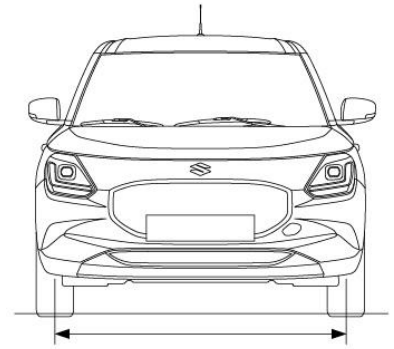

2WD / 1,530 (175/65R15) 1,520 (185/55R16)
4WD / 1,525 (175/65R15) 1,515 (185/55R16)

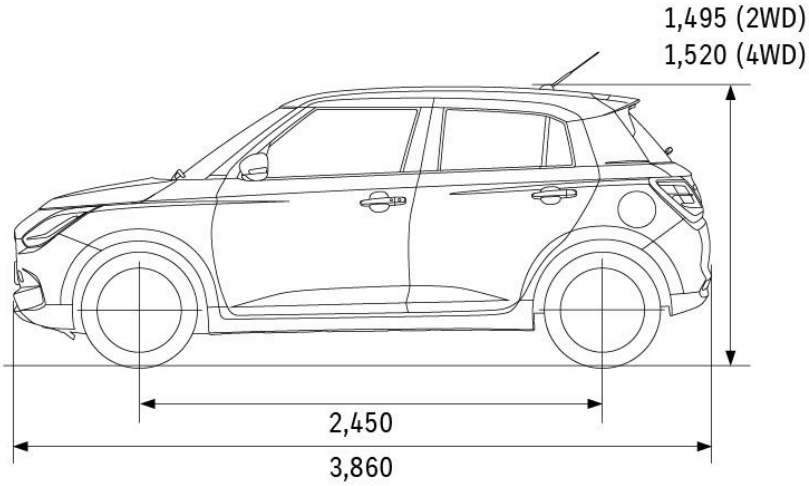

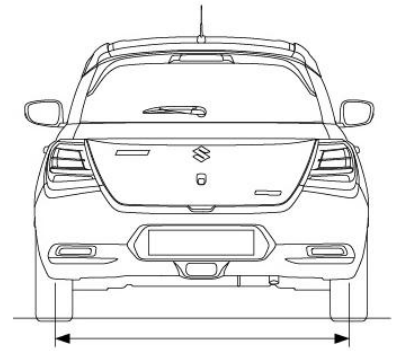

2WD / 1,530 (175/65R15) 1,520 (185/55R16)
4WD / 1,535 (175/65R15) 1,525 (185/55R16)

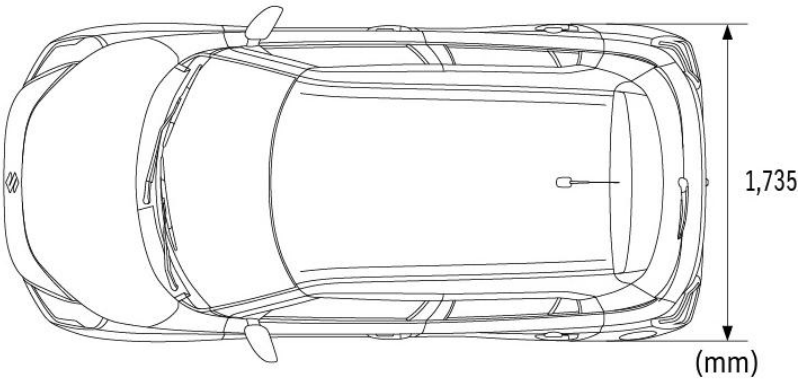

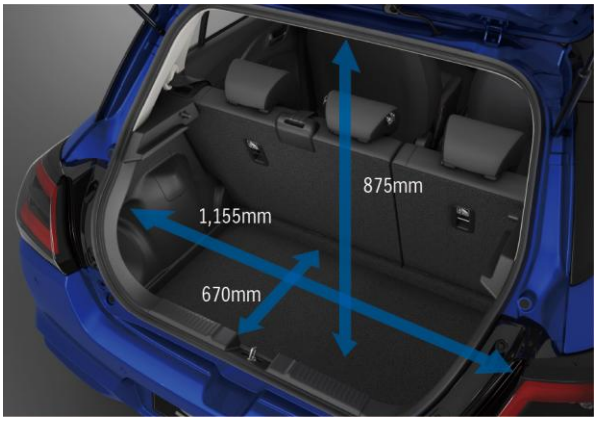

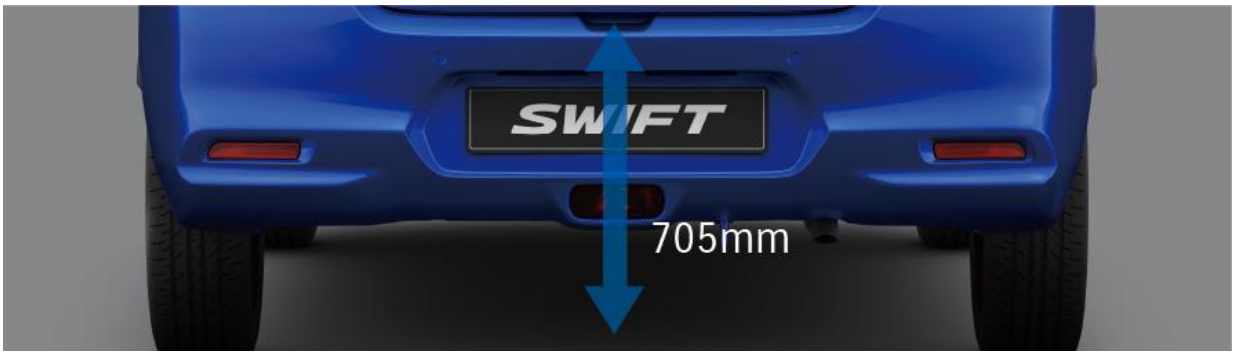

ТЕХНИЧЕСКИ ДАННИ

МОДЕЛ				5		
ДВИГАТЕЛ				Бензин		
				Hybrid 12V-ISG (3Ah)		
ТИП ЗАДВИЖВАНЕ				2WD		4WD
РАЗМЕРИ						
Дължина			мм	3 860		
Ширина			мм	1 735		
Височина			мм	1 495		1 520
Междуосие			мм	2 450		
Следа	Отпред	175/65R15 (GL)	мм	1 530		1 525
		185/55R16 (GL+, GLX)	мм	1 520		1 515
	Отзад	175/65R15 (GL)	мм	1 530		1 535
		185/55R16 (GL+, GLX)	мм	1 520		1 525
Минимален радиус на завиване			м	4.8		
Пътен просвет			мм	115		140
КАПАЦИТЕТ						
Места			брой	5		
Обем на багажника	Максимален обем		литри	980		
	Със свалени задни седалки		литри	589		
	С вдигнати задни седалки		литри	265		
Обем на резервоара			литри	37		
ДВИГАТЕЛ						
Тип				Z12E		
Брой цилиндри				3		
Брой клапани				12		
Обем на двигателя			$см^3$	1 197		
Диаметър х ход на буталото			мм	74,0×92,8		
Степен на сгъстяване				13.9		
Максимална мощност			к.с./об. в мин	81 / 5 700		
Максимален въртящ момент			Нм/об. в мин	109 / 3 000		110 / 2 900
Вид впръскване				Многоточков инжекцион		
ПРЕДАВАТЕЛНИ ЧИСЛА						
Тип трансмисия				5MT	CVT	5MT
Предавателни числа	1-ва			3.545	2,500 ~ 0,392	3.545
	2-ра			1.905		1.905
	3-та			1.240		1.240
	4-та			0.906		0.914
	5-а			0.697		0.718
	Задна			3.273	2.895	3.273
Крайно предавателно число				4.294	5.643	4.389
ШАСИ						
Управление на кормилна рейка				Рейка и пиньон		
Спирачки	Предни			Вентилирани дискове		
	Задни			Барабанни		
Окачване	Отпред			MacPherson		
	Отзад			Торсион		
Гуми				175/65R15 185/55R16		
ТЕГЛО						
Собствено тегло			кг	919 - 949	957 - 984	995 - 1037
Общо тегло			кг	1 365	1 389	1 441
ПРЕДСТАВЯНЕ						
Максимална скорост			км/ч	165	170	160
Ускорение от 0 до 100 км/ч			сек	12.5	11.9	13.6
ЕКОЛОГИЧНИ ПОКАЗАТЕЛИ						
Стандарт за вредни емисии				Euro 6e-bis		
Разход на гориво (WLTC)*	Ниска фаза		л/100 км	4.6	5,0 - 5,1	5,0 - 5,1
	Средна фаза		л/100 км	4,0 - 4,1	4,2 - 4,3	4.5
	Висока фаза		л/100 км	3,8 - 3,9	4,0 - 4,1	4.3
	Много висока фаза		л/100 км	5.0	5.4	5,5 - 5,6
	Комбинирано		л/100 км	4.4	4.7	4.9
CO_2 емисии			г/км	98 - 99	106 - 107	110 - 111

Всички данни са на производителя и може да варират за всеки пазар. Спецификациите подлежат на промяна без предизвестие. Разходът на гориво и стойностите на CO_2 са измерени съгласно Световния хармонизиран тест за леки автомобили (WLTP) и са предназначени за сравнение с други превозни средства, тествани по същата техническа процедура. Тези стойности може да се различават от действителните резултати при шофиране, тъй като варират в зависимост от много фактори, като аксесоари, монтирани на автомобила, метеорологични и пътни условия, стилове на шофиране, натоварване на превозното средство и др.

SWIFT

SUZUKI By Your Side

АКСЕСОАРИ

1 ТРАНСПОРТИРАНЕ

Напречни греди за багажник за покрив
код: 99176-70T00-000
цена: 433 € с ДДС

Теглич (без ел. инсталация и монтаж)
код: 9911J-70T00-000
цена: 729 € с ДДС

2 ЕКСТЕРИОР

16” алуминиеви джанти черни
код: 99277-70T00-ZJ3
цена: 252 € с ДДС (за 1 брой)

Червени капаци за огледала с мигачи (2)
код: 84718-69T20-ZWP и 84728-69T20-ZWP
цена: 50 € с ДДС

3 ИНТЕРИОР

Безжично зарядно и комплект за монтаж
код: 39490-69T00-000 и 99222-70T00-000
цена: 482 € с ДДС

Гумени стелки (4)
код: 75901-69T20-000
цена: 69 € с ДДС

SWIFT следва уникалния ти стил. Попитай своя дилър за още свежи и практични предложения от актуалната ни гама аксесоари!

SWIFT

SUZUKI
By Your Side

SUZUKI

By Your Side

ОТКРИЙ SWIFT И ОСТАНАЛИТЕ МОДЕЛИ ОТ АВТОМОБИЛНАТА ГАМА НА SUZUKI В НАЙ-БЛИЗКИЯ ДО ТЕБ ДИЛЪР

СОФИЯ
МИРКАТ ООД
бул. Ботевградско шосе 228А
088 45 76 768, 088 75 44 620
sales@suzuki.bg

ВАРНА
ЕКСПЕРТ СЕРВИЗ ЕООД
бул. Владислав Варненчик 279А
088 70 63 151, 088 70 62 980
sales_varna@suzuki.bg

БУРГАС
ДЖЕНЕРЪС АУТО ЕАД
район 7-ми километър
088 89 95 989, 089 70 06 782
sales_burgas@suzuki.bg

ГАБРОВО
ВЕНЦИ ГАБРОВО ЕООД
ул. Христо Смирненски 58
088 52 51 057
sales_gabrovo@suzuki.bg

СОФИЯ
ДЖЕНЕРЪС АУТО ЕАД
бул. Царица Йоанна 49
088 85 15 218
sales_sofia@suzuki.bg

ПЛОВДИВ
ДИКОМ АУТО ООД
бул. Александър Стамболийски 9А
087 92 66 580, 088 26 33 040
sales_plovdiv@suzuki.bg

СТАРА ЗАГОРА
ДЖИОКАРС ЕООД
кв. Три чучура, център 40 /до ОМВ/
087 81 24 418, 087 81 52 418
sales_starazagora@suzuki.bg

Този документ служи за предварително запознаване с цените и общите характеристики на модела. Той не гарантира наличност или резервация на автомобила, които се уреждат в договор за покупка. За срок на доставка се свържи с наш търговски представител. SUZUKI България си запазва правото да прави промени в спецификациите и цените без предупреждение.